miior

home. made by miior.

Neo. 8060

MK-037

LED 2,0, GPV-18-12

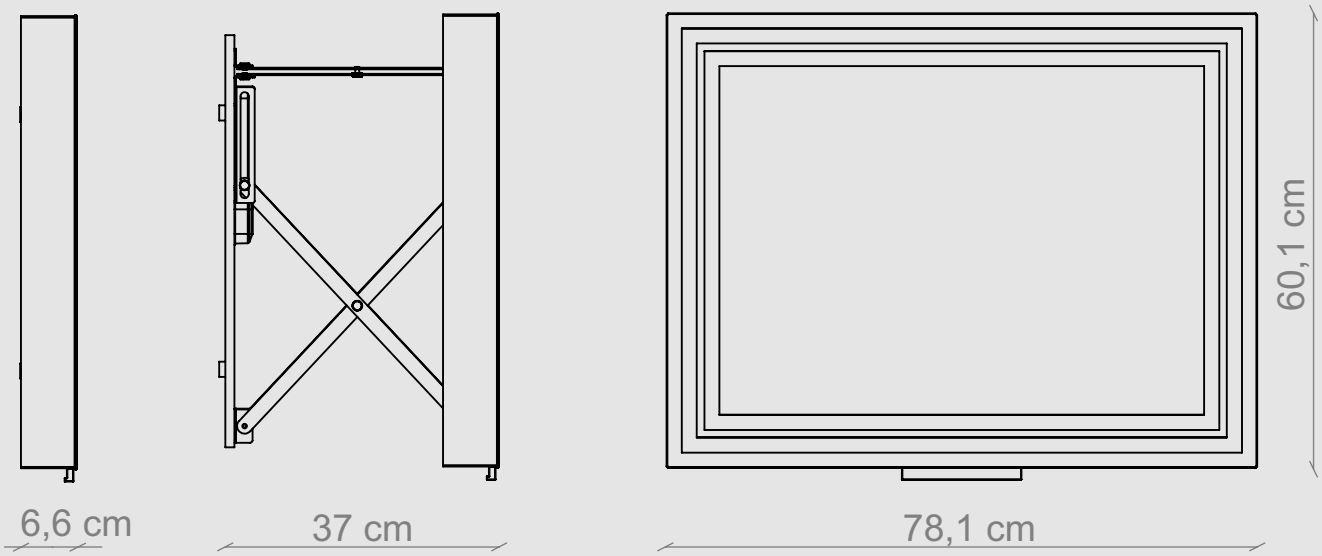

Zasilanie 180-264 VAC, automatyczny włącznik
Stopień ochrony IP44
LED barwa ciepła 3 kK; moc 17W; jasność 1270 lm
barwa neutralna 4 kK; moc 17W; jasność 1270 lm
barwa zimna 7 kK; moc 12W; jasność 1000 lm
Wykończenie: płyta przyścienna srebrna, prowadnice srebrne, rama szczotkowane aluminium
Wykończenie: płyta przyścienna biała, prowadnice białe, rama biała
Kod EAN 5905279794320
Opakowanie: wymiar 68 x 88 x 9 cm waga brutto 14,1 kg
a netto 12,3 kg